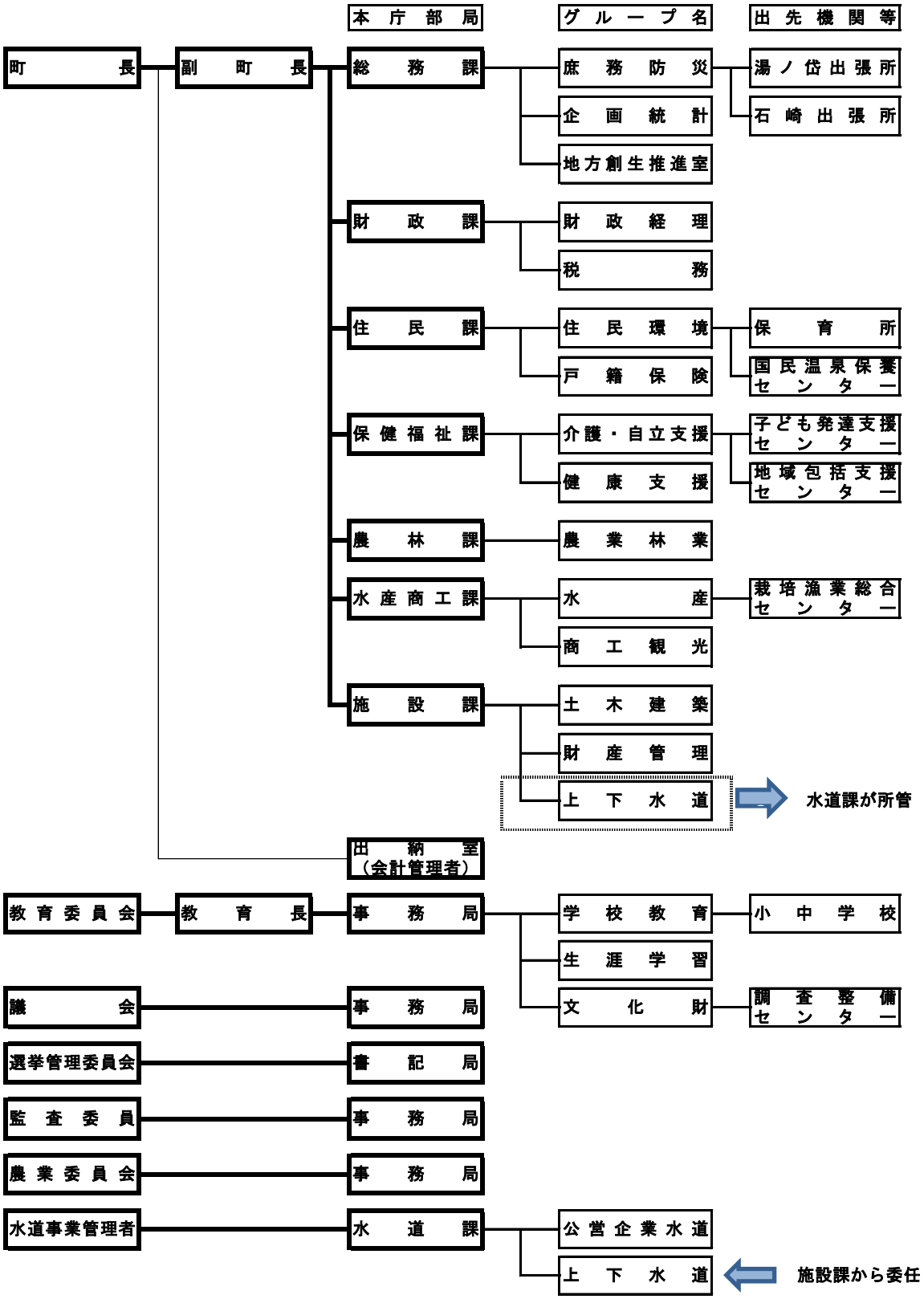上ノ国町役場　組織機構図